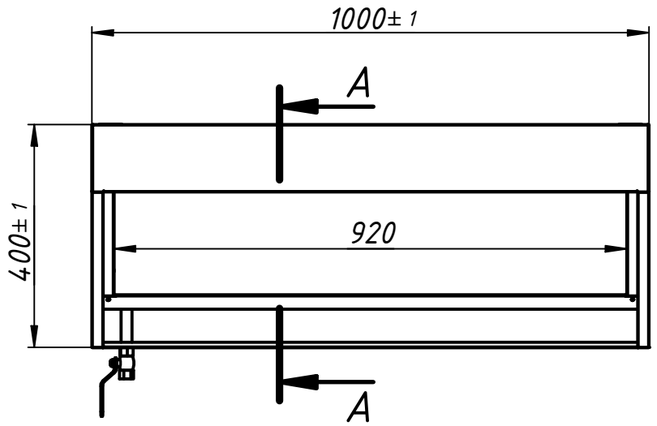


A–A

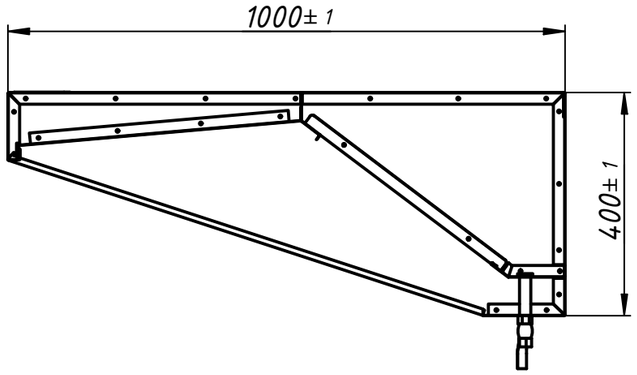


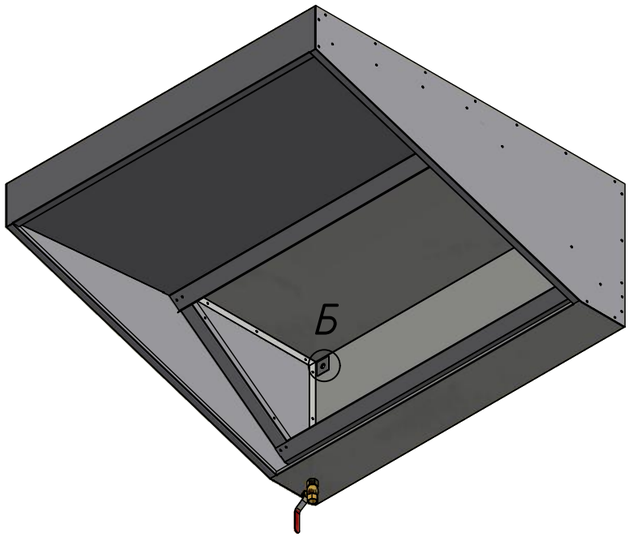


Фильтр вытяжной 915х430–1 шт. – не показан

Б ( 1 : 2 )

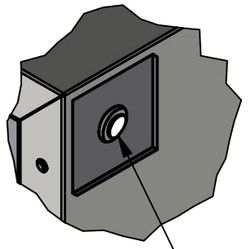

Крепление к стене

Крепление к потолку

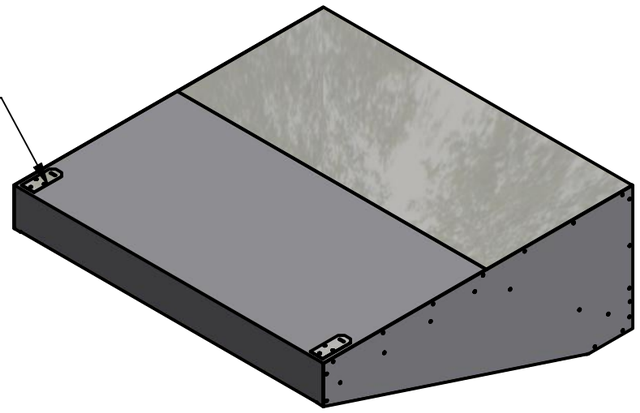

| Изм. | Лист | № докум. | Подп. | Дата | ЗВП–211/1010 | Лист |
|---|---|---|---|---|---|---|

Копировал Формат А3