0901 6m GT
Teknik Servis Parça Listesi
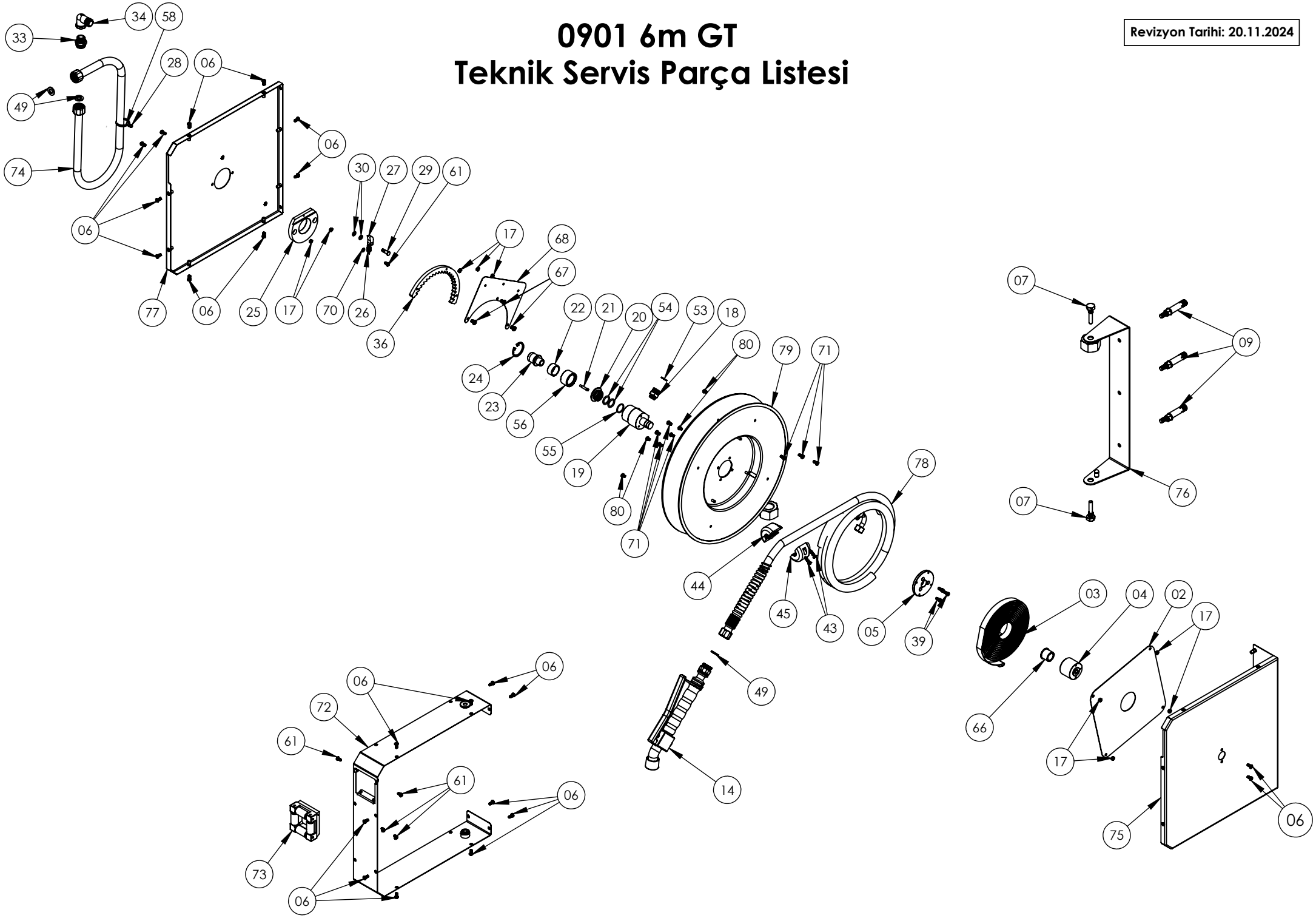
Revizyon Tarihi: 20.11.2024